Electrolux PROFESSIONAL

Fit System Neutro 1125 mm - 3 GN (finitura in ciliegio)

ARTICOLO N° _____

MODELLO N° _____

NOME _____

SIS # _____

AIA # _____

320104 (FSV11N3C)	Elemento neutro con finitura ciliegio, 3 GN

Descrizione

Articolo N° _____

Piano di lavoro in acciaio AISI 304 con angoli arrotondati. Spessore del piano 50mm.Pannelli laterali con finitura in ciliegio.Base armadiata con porte con finitura in ciliegio, lato operatore.Scorrivassoio con finitura in ciliegio, lato cliente, pieghevole per facilitare il passaggio dell'unità attraverso le porte.Questa unità è montata su 4 ruote (150mm di altezza).

Approvazione: _____

Caratteristiche e benefici

- Il piano di lavoro dispone di un'ampia zona di esposizione, ordinabile anche in versione speciale per rispondere alle esigenze più specifiche.
- Disponibile come speciale con scorrivassoio aggiuntivo o senza scorrivassoio.
- Zoccolatura ribaltabile ed installabile a copertura delle ruote o dei piedini (da richiedere come speciale).
- In conformità dei principali enti di certificazione internazionali e marchio CE.
- [NOT TRANSLATED]
- [NOT TRANSLATED]

Costruzione

- Top in acciaio AISI 304 con bordi arrotondati.
- Tutte le unità sono installate su 4 ruote di150 mm di altezza (2 con freno), ma possono anche essere installate su piedini di 150 mm di altezza (da richiedere come speciale).
- [NOT TRANSLATED]

Fit System
Neutro 1125 mm - 3 GN (finitura in ciliegio)

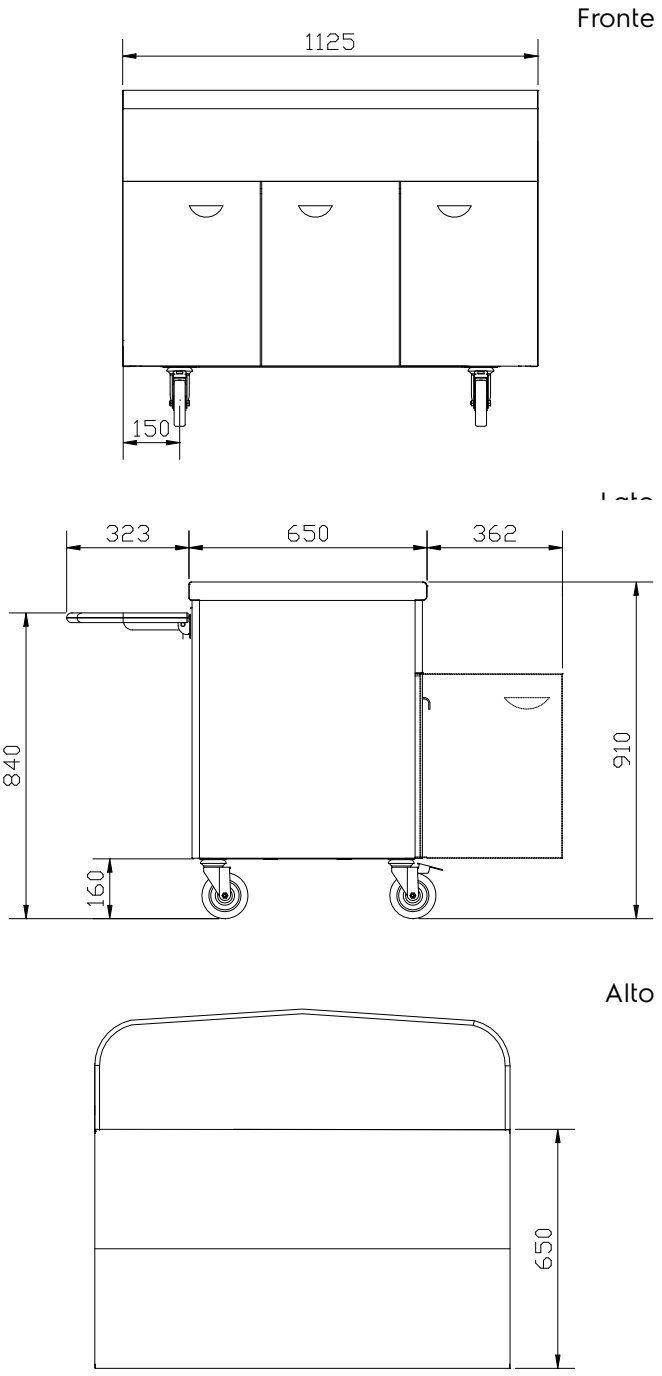

Informazioni chiave

Numero porte:	
320104 (FSV11N3C)	3
Tipo di porta:	Cernierato
Dimensioni esterne, larghezza:	1125 mm
Dimensioni esterne, profondità:	962 mm
Dimensioni esterne, altezza:	910 mm
Peso netto:	69 kg

L'azienda si riserva il diritto di apportare modifiche ai prodotti senza preavviso